図番 DWG. NO.	改訂 REV.
CZT-M050V3-N	0

符号 MARKS	改訂理由 ALTERATION	日付 DATE	担当 DESIGNED BY	承認 APPROVED BY	符号 MARKS	改訂理由 ALTERATION	日付 DATE	担当 DESIGNED BY	承認 APPROVED BY
△					△				
△					△				

複写禁止

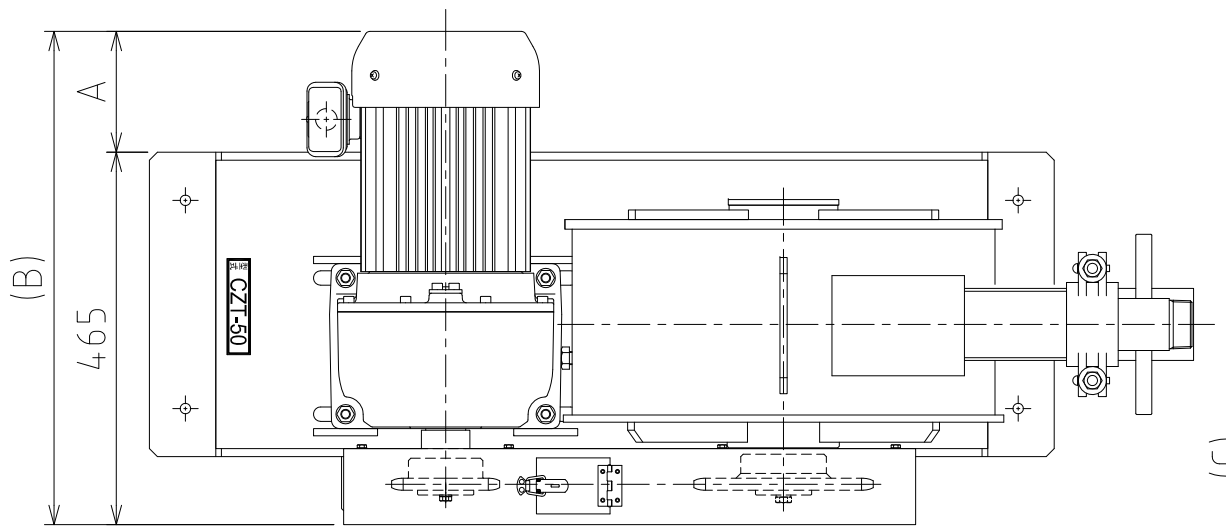

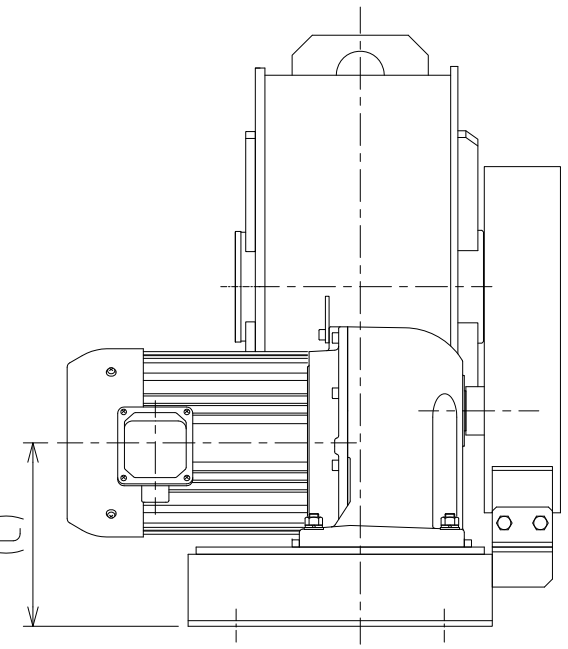

(ア) 矢視

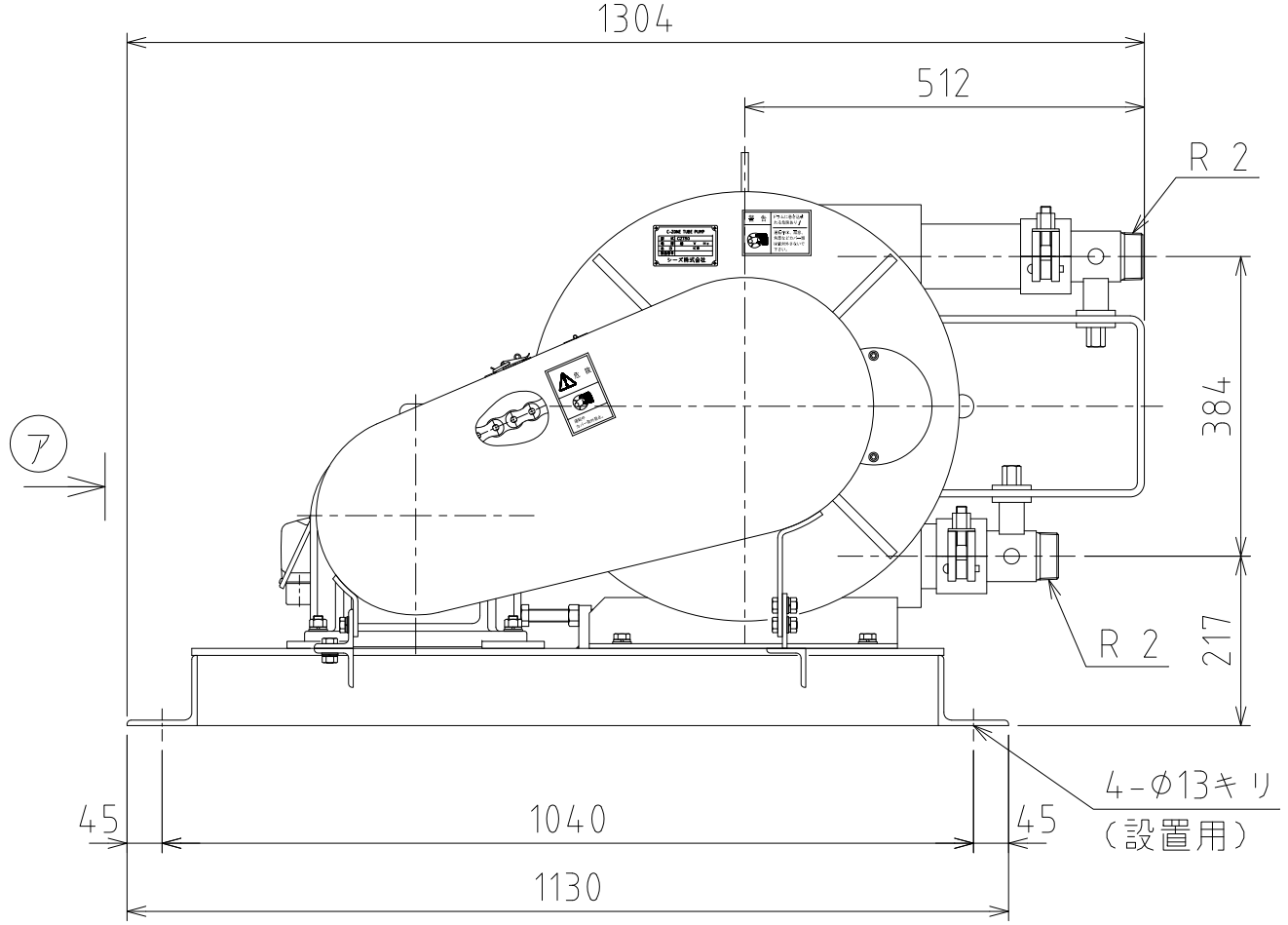

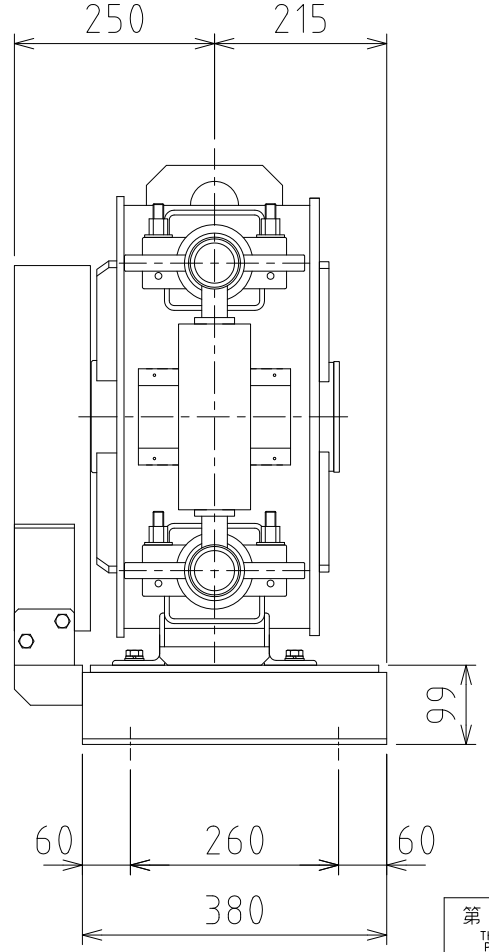

仕様別寸法一覧表

該当機種	No.	減速機仕様名称	効率	判別記号	A 寸法	B 寸法	C 寸法
	1	全閉外扇 屋外型(インバータ対応可)	IE3	M	151	616	229
	2	安全増防爆 屋外型	IE1	T	275.5	740.5	246
	3	耐圧防爆 屋外型	IE1	T	332.5	797.5	246
	4	400V仕様 屋外型(インバータ対応可)	IE3	M	151	616	229
	5						
	6						
	7						
	8						
	9						
	10						

主要仕様表

形　式	CZT50
吐 出 量	69.5 L/min
最高吐出圧力	1.0 MPa (10.0 kgf/cm^2)
ポンプ形式	スクイズ式　2点ローラー
変速方式	ギヤードモータ (1/30)
	60Hz : スプロケット比 1:1.73
	50Hz : スプロケット比 1:1.44
Pチューブ径	φ50
電 動 機	3.7kW , 三相 , 200V ,4P IE3 (仕様により IE1)
質　量	約 305 kg※

※ 減速機の仕様により変動します。

第三角法 THIRD ANGLE PROJECTION	尺度 SCALE FREE	日付 DATE 2016・4・7	形式 TYPE CZT50
承認 APPROVED BY 西村	検図 CHECKED BY 新田	担当 DESIGNED BY 日高 / 製図 DRAWN BY 日高	図名 TITLE チューブポンプ外観図
cees シーズ株式会社 Chemical Equipment &Environment Systems			図番 DWG. NO. CZT-M050V3-N　改訂 REV. 0

A3